目錄

1 指示 1
1.1 一般安全指示 1
1.2 識別板 2
1.3 製造商責任 2
1.4 設備用途 2
1.5 棄置方法 2
1.6 本用戶說明書 3
1.7 如何閱讀本用戶說明書 3
2 說明 4
2.1 一般說明 4
2.2 符號 4
2.3 可用配件 4
3 使用方式 5
3.1 指示 5
3.2 首次使用 5
3.3 使用平面爐 6
4 清潔及維修 8
4.1 指示 8
4.2 清潔設備 8
5 安裝方法 10
5.1 安全指示 10
5.2 工作檯裝嵌工程 10
5.3 裝設 11
5.4 固定支架 12
5.5 接駁氣體 12
5.6 不同氣體類型調節 16
5.7 電力接駁 19

這些指示僅適用於設備上資料板列出的目的地國家。
這是第 3 類型的嵌入式平面爐。

建議您仔細閱讀本說明書、當中載有所有維護設備的美觀及功能品質指示。
要索取產品進一步資訊、請前往：www.smeg.com

1 指示

1.1 一般安全指示

人身傷害風險

- 使用時設備及其易拿到的部件會愈來愈熱。
- 使用時切勿觸摸發熱元件。
- 在無人持續監管的情況下、切勿讓未滿 8 歲的小童靠近設備。
- 切勿讓小童玩弄設備。
- 除非有成年人監管或指示、願意確保他們的安全、否則不可讓年齡未滿 8 歲、體能及智力低、或對電子產品缺乏經驗的人士使用本設備。
- 使用設備時切勿將金屬物件如刀、叉、匙及蓋等放在設備上。
- 使用後請立即關掉設備。
- 切勿用水熄滅火種或火焰。關掉設備並用滅火毯或其它適當的遮蓋物熄滅火焰。
- 切勿讓兒童在沒有監管的情況下自行清潔設備。
- 按照現行的規則、必須找合資格的人員介入進行安裝及協助。
- 切勿改良本設備。
- 切勿將尖銳金屬物件（餐具或器具）插入設備內的插槽。
- 若無合資格的技術人員介入、切勿嘗試自行維修設備。
- 若電線遭損毀、請立即聯絡技術支援進行更換。

損毀設備的風險

- 切勿在玻璃處使用研磨或腐蝕劑（例如：粉末產品、污漬去除劑及金屬海綿）。
- 使用木製或塑膠器具。
- 切勿座在設備上。
- 切勿用蒸氣噴射清潔設備。
- 切勿阻塞通風口和散熱槽。
- 切勿在烹調時離開設備、油脂可能會釋出。
- 切勿將物件放在煮食檯上。
- 切勿在任何情況下利用設備將廚房升溫。

1.2 識別板

- 識別板印有設備的技術資料、序號和牌子名。切勿在任何情況下拆除識別板。

1.3 製造商責任

因下列情況而引致人身傷害或財產損失、製造商一律拒絕承擔責任：

- 採用非指定方式使用設備；
- 不遵守用戶說明書規則；
- 改良設備任何部分；
- 使用非原廠備用零件。

1.4 設備用途

- 本設備用途是供家用環境下煮食。任何其它用途均視為不恰當。
- 本設備並非設計與外部計時器或搖控系統操作。

1.5 棄置方法

本設備必須獨立棄置、不能與其它廢料一同處置（2002/95/EC、2002/96/EC、2003/108/EC 指令）。根據目前歐洲指令、本設備所含的物質數量、未足夠被視為對健康及環境造成威脅。

要棄置本設備：

- 剪斷電源線並沿住插頭一同拔掉。

電壓
觸電危險

- 切斷總電源供應。
- 從機電系統切斷電源。

- 將設備送到適當的回收中心、供機電及電子設備棄置、或在購買同等值產品時送回零售商、以一換一形式換購。

我們的設備是採用非污染及可回收物料包裝。

- 將包裝物料送到適當的回收中心。

塑料包裝
窒息危險

- 切勿在無人看管下留下包裝或其任何部分。
- 切勿讓小童玩弄膠袋包裝。

1.6 本用戶說明書

本用戶說明書是設備的一部分、在設備整個壽命周期終結前、必須保持其完整性及易於用戶拿到。

使用本設備前請仔細閱讀本用戶說明書。

1.7 如何閱讀本用戶說明書

本用戶說明書使用下列閱讀慣例：

指示

本用戶說明書所載的一般資料、包括安全性及最後棄置事宜。

說明

設備及其配件說明。

使用方式

設備及其配件用途、以及煮食建議資訊。

清潔及維修

正確清潔及維修設備資訊。

安裝方法

合資格技術人員資訊：安裝、操作及檢查。

安全指示

資訊

建議

1. 使用指示次序。

- 專用指示。

2 說明

2.1 一般說明

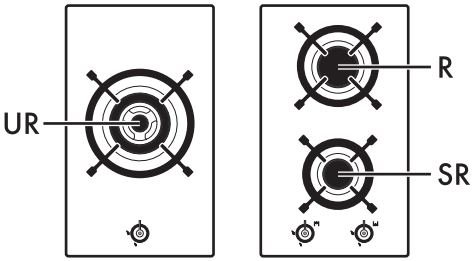

30 厘米

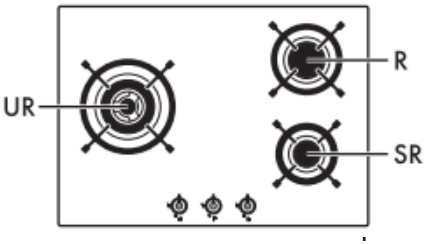

70 厘米

SR = 半速
R = 快速
UR = 超速

2.2 符號

烹調區

左中
左後
右後
右前
右中
後中
前中

爐頭旋鈕

適用於燃點及調校爐頭。逆時鐘方向扭轉旋鈕到 值、以燃點爐頭。轉動旋鈕、調校火焰至介於上限 和下限 值的烹調區。把旋鈕轉回 位置即可關掉爐頭。

2.3 可用配件

鑊環

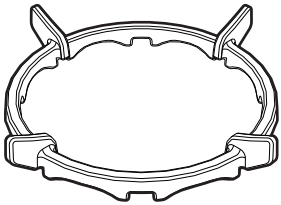

適合鑊使用。

原本與食物接觸的配件、是根據現行法例的規定製造、並且符合標準。

原廠及可選配件的供應可於授權輔助中心申請。僅使用由製造商供應的原廠配件。

3 使用方式

3.1 指示

不正確使用
燒傷危險

- 請確保火焰擴散器的爐冠正確擺放到其架內、然後各自放上爐頭蓋。
- 如過熱、油脂可能會生火。請特別小心。
- 切勿在烹調時離開設備、油脂可能會釋出。
- 切勿在設備附近噴射任何噴霧產品。
- 切勿在設備運作時觸碰其發熱元件。清潔前先冷卻。
- 設備操作時、切勿讓未滿 8 歲小童靠近。

不正確使用
爐面損毀風險

- 切勿使用鋁箔遮蓋爐頭或平面爐。
- 烹調器皿或淺鍋爐板應放於爐頭周界內。
- 所有鍋子必須平滑和平底。
- 若有液體溢出或漏出、請清除平面爐附近的剩餘物。
- 不建議使用陶器或滑石鍋烹調或加熱食物。

3.2 首次使用

1. 撕掉所有設備內外的防護膜、包括配件。
2. 撕掉配件的所有標籤（技術資料板的除外）。
3. 拆除並清潔所有設備配件（見 4 清潔及維修）。

3.3 使用平面爐

所有設備的調節控制及監控裝置均位於面板。控制爐頭的每個旋鈕均顯示在旋鈕側。設備配備了電子燃點裝置。只需按下旋鈕然後逆時鐘方向轉動至最大火焰符號、直至爐頭燃點。若爐頭在首 15 秒未燃點、將旋鈕轉動至 ◯ 然後等候 60 秒再試。點火後、長按旋鈕幾秒、讓熱電偶發熱。鬆開旋鈕後爐頭可能會熄滅。這個情況表示熱電偶熱力不足。稍等片刻然後重複操作。按下旋鈕一段時間。

如遇意外關掉、則會觸發安全裝置、即使氣體開關仍未關掉、氣體供應也會自動中斷。將旋鈕轉回 ◯ 然後等候至少 60 秒才再燃點。

爐格擺放的正確方法

在爐頭格下的矽樹脂有一個孔、該孔必須置於平面上已配對的固定插腳中心。

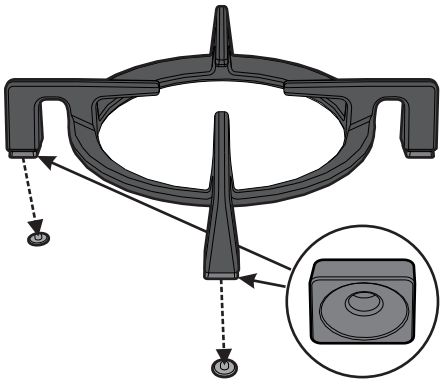

請確保爐頭格分別擺放在爐頭上的中心、無須強行拿起或側斜爐頭。若擺放正確、重複定位程序。

若您發現鍋子特別不平穩、請確保爐格已正確擺放。

環形減速架

環形減速架必須擺放在爐頭格上。請確保它們擺放準確位置。

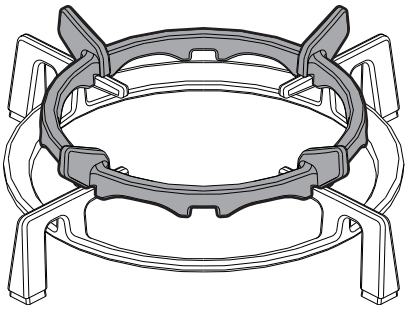

火焰擴散器的爐冠和爐頭蓋擺放的正確方法

燃點爐頭前、請確保火焰擴散器的爐冠正確擺放到各自的外殼內、然後合上爐頭蓋。請確保爐頭中的孔與燃點器和熱電偶並排。也確保火焰擴散器的爐冠正確地嚙合爐頭孔。

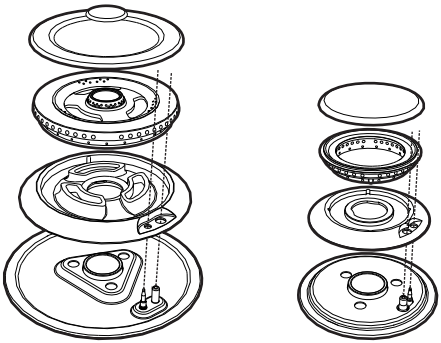

使用平面爐實用提示

要爐頭更有效率、以及盡量減少氣體燃燒、請使用有蓋的鍋子、並且符合爐頭大小、避免火焰不會觸碰鍋子側。煮熟材料後、遠距離熄火以確保液體不會溢出。

烹調用具直徑：

- 半速：10-24 厘米。
- 快速：12-24 厘米。
- 超速：12-26 厘米

若要在烹調時避免燒傷或損毀平面爐或櫃面、所有鍋子或淺鍋（不提供）必須擺放在爐頭的周界內。

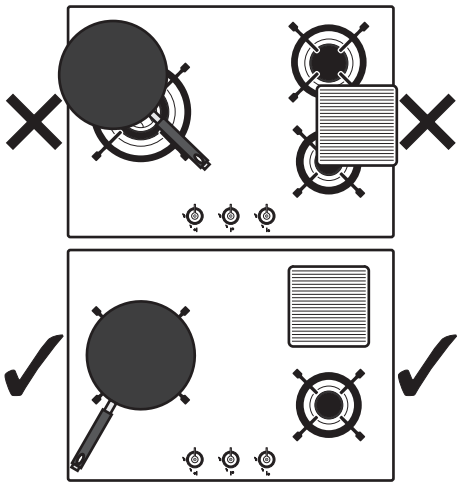

4 清潔及維修

4.1 指示

不正確使用
爐面損毀風險

- 切勿用蒸氣噴射清潔設備。
- 切勿在鋼件或含金屬漆油的平面上（例如陽極電鍍、鎳或鍍鉻板）使用含氯、氨或漂白的清潔產品。
- 切勿在玻璃處使用研磨或腐蝕劑（例如：粉末產品、污漬去除劑及金屬海綿）。
- 切勿用粗糙或研磨物料或尖銳金屬刮刀器。
- 切勿用洗碟機清洗可移走的組件、例如爐頭格、火焰擴散器的爐冠、以及爐頭蓋。

4.2 清潔設備

若要保持爐面狀況良好、用後應該定時清潔。先讓它們冷卻。

每日一般清潔事項

僅使用指定產品、例如非研磨或含氯酸。

將液體劑倒在濕布上然後在平面上抹、徹底清洗然後用乾布或微細纖維布抹乾。

食物污垢或殘渣

切勿用金屬海綿或尖銳刮刀、因為會刮損表面。

用原廠非研磨產品、如有需要、用木製或塑膠器具。徹底清洗並用軟布或微細纖維布抹乾。

切勿讓含糖食物（例如果醬）殘餘遺漏焗爐內。若遺漏太久、它們可能會損毀焗爐的瓷器內層。

煮食爐頭格

拿走及用微溫水或非研磨劑清潔爐頭格。請確保所有硬殼拆除。徹底抹乾並裝回爐頭。

那些部件持續在頭爐頭格與火焰之間接觸、隨著時間可能會引致瓷器變形。這完全是自然現象、不會影響此組件的操作。

火焰擴散器的爐冠及爐頭蓋

移除火焰擴散器的爐冠和爐頭蓋、可方便清潔。用熱水及非研磨劑清洗。小心移除所有硬殼、直至它們完全乾透。將火焰擴散器的爐冠重新定位、確保正確擺放到其架內、以及各自放上爐頭蓋。

燃點器及熱電偶

要正確操作、燃點器及熱電偶必須保持徹底清潔。如有需要、經常檢查並用濕布清潔。用木製牙籤或針頭移除所有乾殘渣。

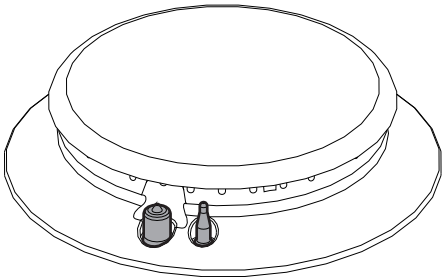

5 安裝方法

5.1 安全指示

設備操作時產生熱力
火警危險

- 檢查該設備物料可防熱。
- 檢查該設備裝上所需插槽。

薄板、粘合劑或膠料上鄰近設備應能承受攝氏超過 （**>90°C**）的高溫、否則會隨著時間歪曲。

通風罩與煮食平面之間的下限間隙、距離必須符合安裝說明書中顯示的通風罩距離下限。

也需要遵守爐頭後面的間隙下限、可參考架設圖解顯示的值。

5.2 工作檯裝嵌工程

下列操作需要大廈及 / 或木工工程、並且必須由合資格的零售商執行。

安裝工程可以採用不同材料如石匹、金屬、實木、塑料疊層木、但必須能承受攝氏超過 （**>90°C**）的高溫。

在那件器具的平面上、按照圖解顯示的尺寸大小、鑽一個開口。

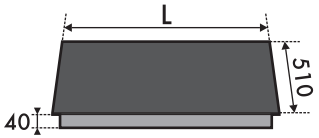

L（毫米）	X （毫米）	Y（毫米）
300	252 - 256	478 - 482
720	555 - 560	478 - 482

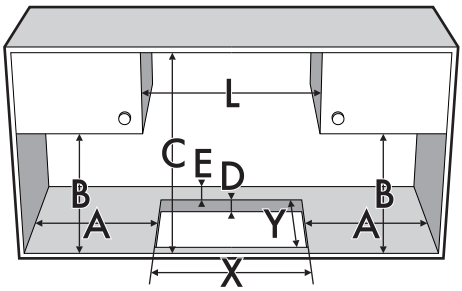

A （毫米）	B （毫米）	C （毫米）	D （毫米）	E （毫米）
最小 150	最小 460	最小 750	20 - 60	最小 50

5.3 裝設

在嵌入式焗爐上

爐頭和廚具或其它安裝設備之間的間隙、必須有足夠空間確保通風及排氣暢順。

若要安裝在焗爐上、必須在爐頭底及安裝在下方的設備頂之間留有足夠空間。

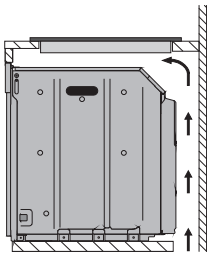

從底部打開

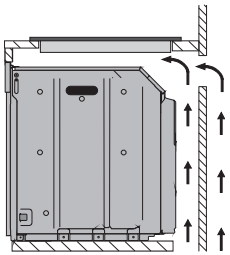

從底部及後面打開

若要安裝在焗爐上、後者必須安裝散熱風扇。

在空置廚房組合櫃或抽屜上

若爐頭下有其它廚俱（橫向牆、抽屜等）、洗碗機或雪櫃、則必須安裝雙層木造底、距離爐頭底高度至少有**10 毫米**、避免意外觸碰其它物件。僅用合適工具才可拆除雙層底。

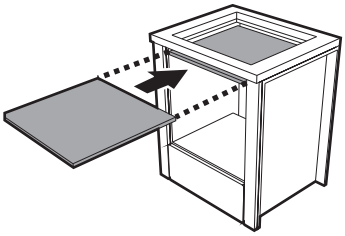

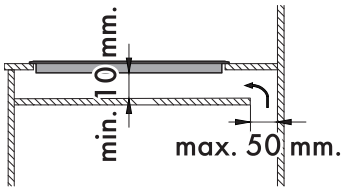

從底部打開

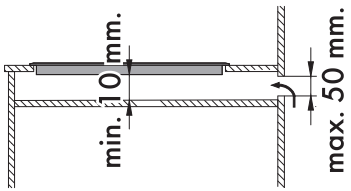

從後面打開

未安裝雙層木製底有可能導致用戶觸碰尖銳或熱部件。

密封爐頭

如要防止爐頭和櫃面之間漏液體、裝配前請將提供的黏性封條沿住爐頭的整個外圍密封。

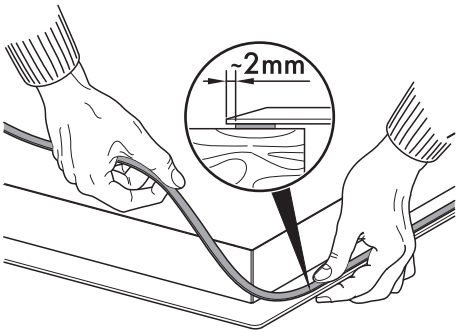

切勿使用硅樹脂固定爐頭。此舉無法拆除爐頭、如有需要、請避免損毀它。

5.4 固定支架

用螺絲將支架固定 (A) 到底部套管的側面孔、以正確地將爐頭扣緊結構。

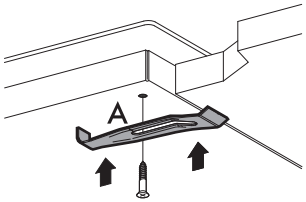

5.5 接駁氣體

泄漏煤氣
爆炸危險

- 完成任何工程後、檢查氣體接駁的扭矩固定距離為 10Nm 到 15Nm 之間。
- 若有需要、使用符合現行規則的調壓器。
- 完成安裝後、用肥皂液檢查滲漏、切勿用火焰。
- 軟管不應觸碰流動部件、及以任何方式壓碎。

安裝前、請確保當地氣體分佈狀況（種類和壓力）及設備調整均相容。

一般資訊

接駁氣體主喉可以用一條硬身銅喉管、或一條耐用的牆鋼鐵軟喉、但必須符合適用準則制定的條例。用其它氣體類型一同供應氣體、請參考章節「5.6 不同氣體類型調節」。氣體入口接頭為 ½” 螺紋外接氣體 (ISO 228-1)。

安裝方法

接駁軟喉接口

小心用螺釘固定軟喉接口 3 到設備的氣體接口 **1**（½” 螺紋 ISO 228-1）、將封環 **2** 放進兩者之間。軟喉接口減速箱 **4** 也可以用螺釘固定到軟喉接口 **3**、但要視乎使用軟喉的直徑。固定軟喉接口後、將氣體軟喉 **6** 推進軟喉接口、然後用符合現行準則的接頭夾 **5** 固定。

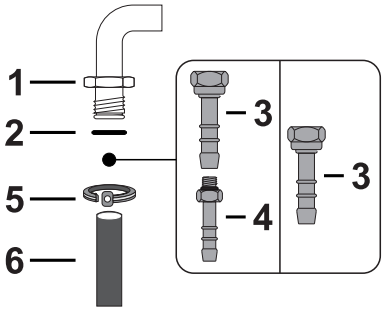

要使用符合目前準則的膠軟喉接駁、除非檢查時可以沿整條軟喉長度進行。

適用於石油氣 (LPG) 的軟喉內徑必須為 8 毫米、而天然氣和煤氣則為 13 毫米。

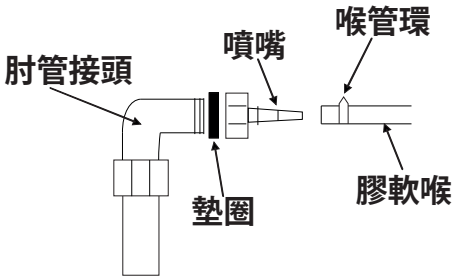

必須使用墊圈以避免洩漏氣體。完成安裝後、用肥皂水檢查是否有氣體洩漏、切勿用火焰。

用鋼軟喉接駁

請確保接駁氣體主喉時使用耐用的牆鋼鐵軟管、而其說明規格必須符合適用準則。

小心用螺釘固定接口 **3** 到設備的接口 **1**、將封環 **2** 放進兩者之間。

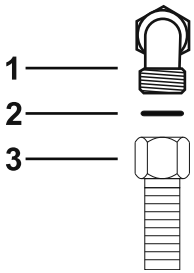

用錐形座接駁鋼鐵軟管

請確保接駁氣體主喉時使用耐用的牆鋼鐵軟管、而其說明規格必須符合適用準則。

小心用螺釘固定軟喉接口 **3** 到設備的氣體接口 **1**（½" 螺紋 ISO 228-1）、將提供的封環 **2** 放進兩者之間。將絕緣物料塗到接口 **3** 的螺紋、然後將鋼鐵軟管 **4** 固定到接口 **3**。

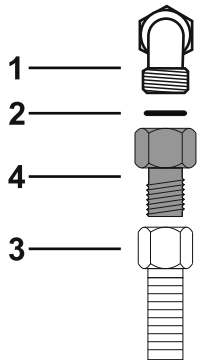

接駁石油氣 (LPG)

根據準則列出的現行指引、使用力壓調節器接駁氣筒。

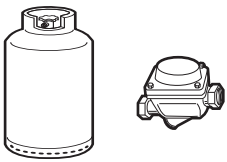

供氣壓必須符合 "爐頭及噴嘴特徵列表" 表中顯示的值。

氣筒間

- 氣筒間的出口及內層必須符合最大氣筒（用調節器固定）的尺寸、以及其大小必須足夠引入及拆除氣筒。
- 氣筒間必須方便氣筒和調節器插入及拆除。
- 必須確保氣筒間底部及頂部的孔口通風暢順。
- 切勿阻塞氣筒間通風出口。
- 氣筒間不可直接與設備的零件連接、即安裝爐頭的位置。
- 裝滿氣筒時、氣筒支架不能變形。切勿將氣筒直接放在地面上。
- 氣筒接駁點及旋塞必須容易觸碰。
- 放在爐頭上的容器、切勿讓溢出的液體直接掉到氣筒或其配件上。
- 軟喉不能與尖銳邊接觸。

安裝方法

放置氣筒位置

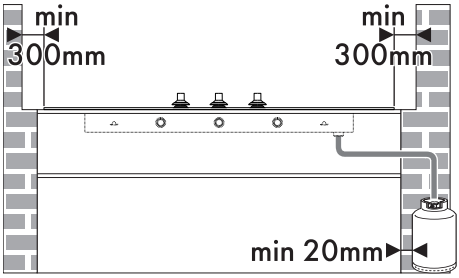

例子 - 側邊

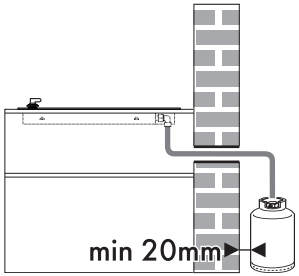

例子 - 後面

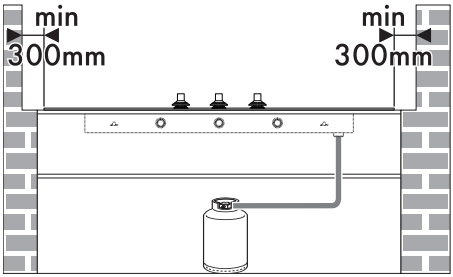

例子 - 非易燃板下

房間通風事項

根據現行標準、設備應安裝在設有永久空調供應的房間。安裝設備的地方必須有足夠通風口供一般氣體燃燒、以及房間內所需的換氣空間。通風口是由格子窗保護、尺寸大小必須符合目前規定和擺放位置、以避免通風口阻塞、即使只是小部分。

房間必須有充足通風口、以排放煮食時發出的熱力及濕氣。特別是延長使用後、建議您打開窗戶或調升任何風扇風速。

排放燃燒廢氣

若要排放燃燒廢氣、可能要通過接駁到天然通風煙囪的抽氣罩、因為此方式能確保效能；否則要通過強行排煙。

有效的排煙系統需要本領域的合資格專家進行精準的策劃、並須符合適用標準指定的位置和間隙規定。

工程完成後、安裝人員必須發出一張符合規格的證書。

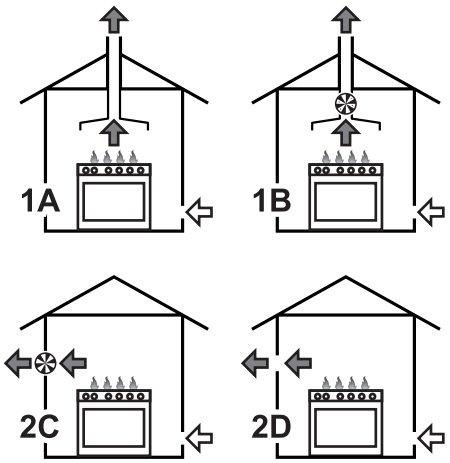

1 通過抽氣罩排煙

2 無抽氣罩排煙

A 單一天然通風煙囪

B 單一煙囪加抽風機

C 通過入牆式或窗式抽風機直接將煙排到戶外

D 通過入牆式直接將煙排到戶外

⇦ 空氣

⇦ 燃燒廢氣

抽風機

5.6 不同氣體類型調節

若使用其它氣體類型、必須更換噴嘴及調節新鮮空氣。若要更換噴嘴及調整爐頭、必須拆除爐頭頂。

拆除爐頭頂

1. 拆除爐頭格。

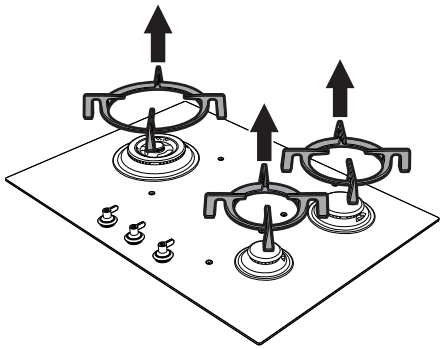

2. 拆除火焰擴散器的爐冠及相關爐頭蓋。

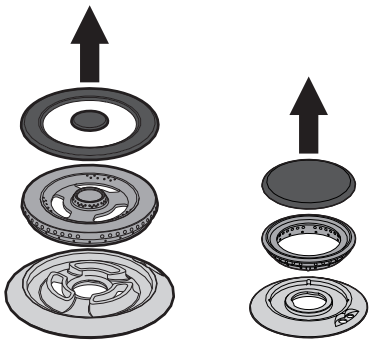

3. 向上拉動旋鈕將它拆下。

4. 鬆開固定爐頭蓋的螺絲、以及對應每個爐頭區的面板。

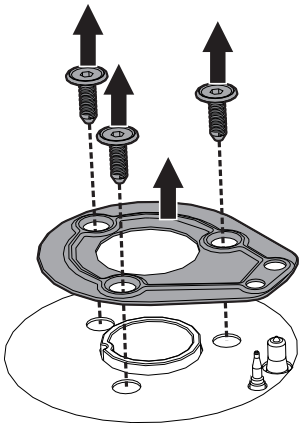

5. 拆除固定的面板及爐頭頂。

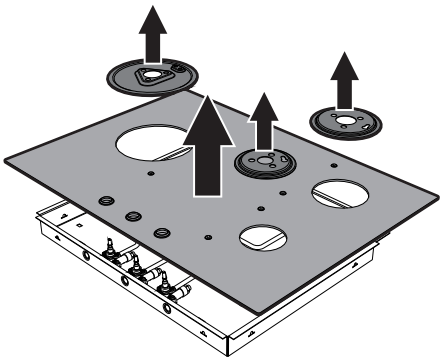

更換噴嘴

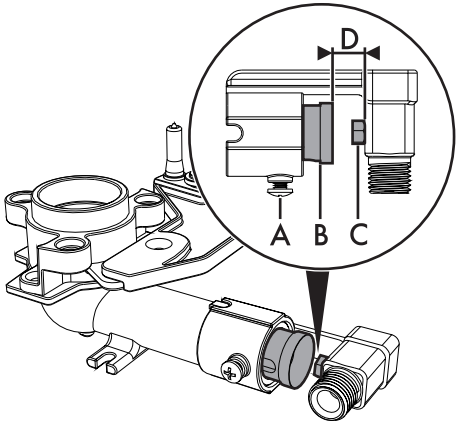

1. 擰開螺絲 **A** 然後將空氣調節器 **B** 向內推、直至無法再推入。
2. 按照相關表提供的指示（見「爐頭及噴嘴特徵列表」）、用扳手拆除噴嘴 **C** 然後為需要的氣體供應安裝新噴嘴。

收緊轉矩的噴嘴不可超過 3 Nm。

3. 要調節氣流、將空氣調節器 **B** 移動以取得（見「爐頭及噴嘴特徵列表」）表內提供的距離 **D**。
4. 調校每個爐頭後、正確重新裝嵌設備。

調校天然氣或煤氣的下限設定

燃點爐頭然後轉動到最細火位置。排放氣體開關旋鈕並轉動喉管竿（視乎型號）側的調整螺絲、直至達到正確的最細火焰。

修整旋鈕並確認爐頭火焰穩定。快速轉動旋鈕、將上限值轉至下限值：火焰不應熄滅。在所有氣體開關重複此操作。

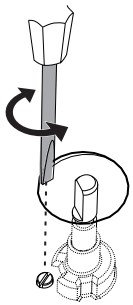

調校石油氣 (LPG) 的下限設定

一直按順時針方向固定開關杆側的螺絲。

按照非原廠設定值調整氣體、撕掉設備上的氣體設置標籤、貼上符合新氣體的標籤。標籤插入噴嘴包裝內（如適用）。

潤滑氣體開關

隨著時間氣體開關可能很難轉動和遭阻塞。清潔內部並更換潤滑油脂。

潤滑氣體開關應由專業技術員執行。

爐頭及噴嘴特徵列表

天然氣(NG1)	半速	快速	超速
額定加熱功率 (kW)	2.2	2.5	5.3
噴嘴直徑（1/100 毫米）	95	125	185
降壓功率 (W)	500	1200	2300
新鮮空氣（毫米）	1.5	1.5	2.5
液化石油汽(LPG)	**半速**	**快速**	**超速**
額定加熱功率 (kW)	2.2	2.5	5.3
噴嘴直徑（1/100 毫米）	75	85	115
降壓功率 (W)	500	1200	2300
新鮮空氣（毫米）	1.5	2	-

5.7 電力接駁

電壓
觸電危險

- 接駁電力必須由合資格技術人員執行。
- 使用個人保護裝備。
- 設備必須接地、以符合電機安全標準。
- 切斷總電源供應。
- 切勿拉扯電線來拔除插頭。
- 使用可承受攝氏至少 90°C 高溫的電線。
- 牢固終端供應電線的螺絲扭矩必須為 1.5 - 2Nm。

一般資訊

核對爐格特徵和板上顯示的資料。
設備上的識別板清楚印有的技術資料、序號和牌子名。
切勿在任何情況下拆除此識別板。
用長度超過其它電線 20 毫米的電線進行接地。

本設備可用下列模式運作：

- **220-240 V 1N~**

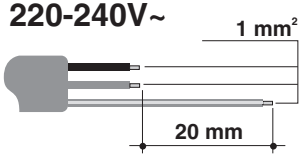

使用 **3 x 0.75 mm²** 三線芯電線。

上述顯示的值是指內部導體的橫切面。

固定接駁

用全極性斷路器來安裝電線、且必須符合安裝規則。
斷路器應擺放在設備附近、易於接觸。

將插頭連接到插座

請確保插頭及插座類型均相同。
避免使用適配接頭和分流器、因為會引致過熱及燒傷的風險。

914776803/A